Label CD e DVD

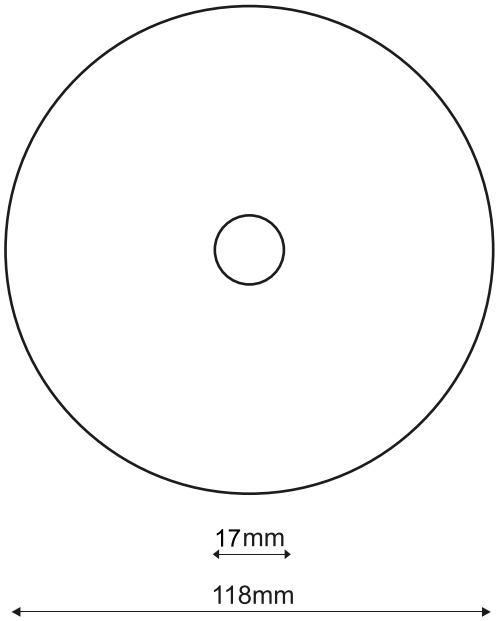

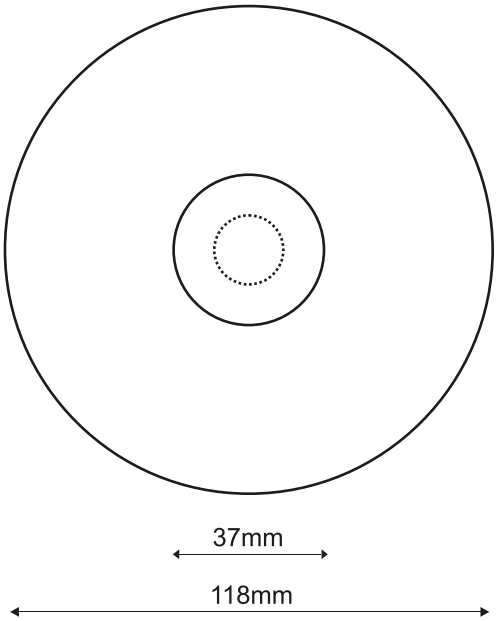

immagini non in dimensioni reali

Specifiche generali (superfice stampabile)

- serigrafia/offset a foro piccolo, diam esterno 118mm, diam interno 17mm
- serigrafia/offset a foro grande, diam esterno 118mm, diam interno 37mm

Formati / Modalità / Supporti

- .PDF .TIFF, .EPS, .PDF, .QXD, .AI, .PSD, .FH9.
- PC / MAC.
- 300 dpi.
- CMYK.
- Immagini in dimensioni reali.
- Se il file è vettoriale allegare una cartella con tutte le Font utilizzate oppure convertire le Font in tracciato/curve.
- Se il formato del file lo richiede allegare le cartelle/immagini che compongono il file da stampare.
- Supporti accettati CDR.
- In caso il file sia inviato via email, prima di spedire la grafica, comprimere il tutto in formato .sit o .zip.